車室管理ユニット | 小規模駐車場向けのロックユニット

長年の運用実績に裏付けされた高信頼と耐久性

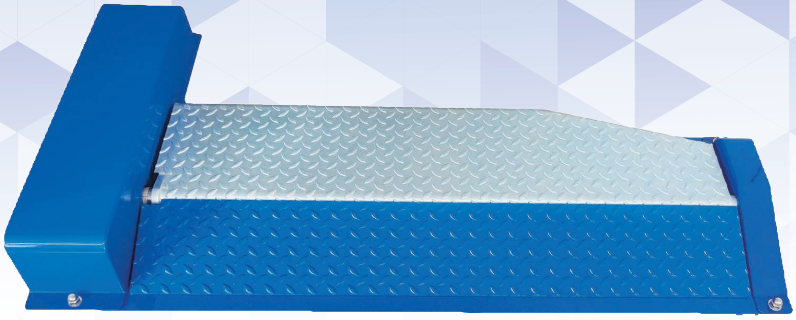

TPP-CL100　電動油圧シリンダ式ロックユニット

TPB-200　自転車用駐輪機

□暗証番号登録で盗難防止
□ラックに載せるだけの簡単操作

TPB-BL100　バイク用駐輪機

□個別ロック式にて防犯対策
□ステンレス製で防錆対策

Parking Solutions

Daiwa House Group®

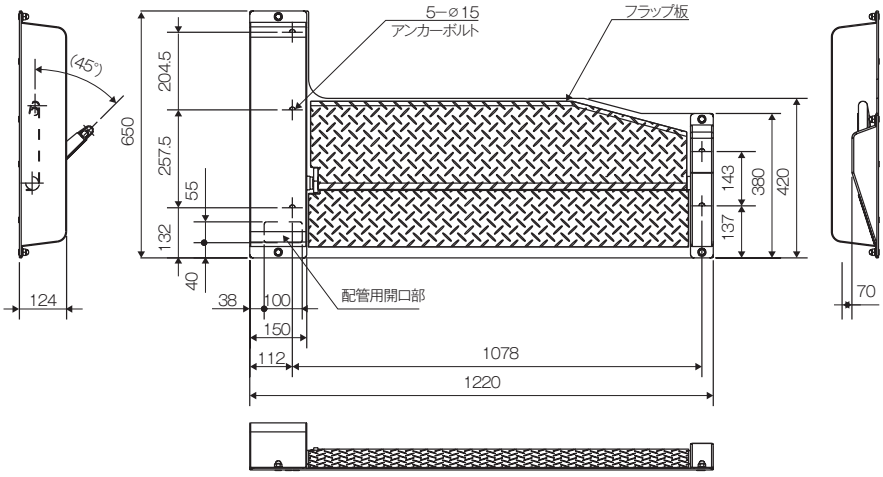

TPP-CL100

電動油圧シリンダ式ロックユニット

項　目		仕　様
ロック部最大上昇高		185㎜以上
電　源		DC24V(+5%、−10%)
消費電流		待機時:0.6A以下　動作時:2.5A以下　ピーク:5A
温　度		0℃~50℃
湿　度		20%~90%(RH)(結露無きこと)
筐体外板	材　質	鋼板
	塗　料	粉体塗装
	塗　色	本体及びボックスカバー　ブルー(7.5PB3/10)
外形寸法		1220mm(W)×650㎜(D)×124㎜(H)
重　量		約50Kg
駆動動力源		電動油圧シリンダ
駆動方式		上昇/下降:油圧駆動
ロック部保持力		上昇角度45度の時、垂直荷重560kg
動作時間		上昇/下降:6秒以内(Ta=25℃)

TPB-BL100

バイク用駐輪機

項　目	仕　様
車両ロック方式	電磁ロック
車両検知方式	ロックプレート差込によるスイッチ検知
入庫状態表示 (状態表示LED)	待機中:消灯 車検知中:点滅 ロック中:点灯 ロック解除:点滅
電源	DC24V
消費電流	待機時0.1A以下 ピーク時 約2A
材質	ステンレス(SUS304)
外形寸法	115mm(W)×70㎜(D)×110㎜(H)
重　量	約1Kg(ワイヤー及びロックプレートは除く)

TPB-200

自転車用駐輪機

項　目	仕　様
電源電圧	DC24V(±10%)
消費電力	待機時:約2W
消費電流	待機時:0.1A以下　動作時:2A(1秒以下)
ロック方式	電磁ロック
不正出庫防止方式	入庫時の前輪自重によるフック(爪)固定
ラック間隔	標準:450㎜(以外は別途打合せ)
収納可能自転車	20~28インチ(タイヤ幅 60㎜まで)
材質	メッキ鋼板
重　量	約25Kg/1ユニット(2台)

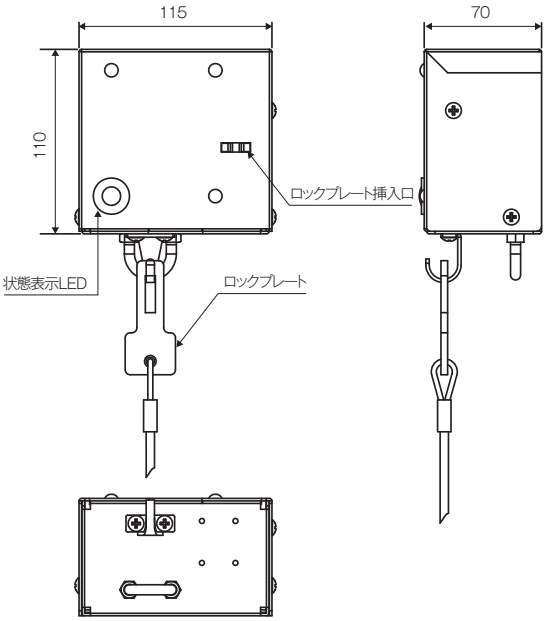

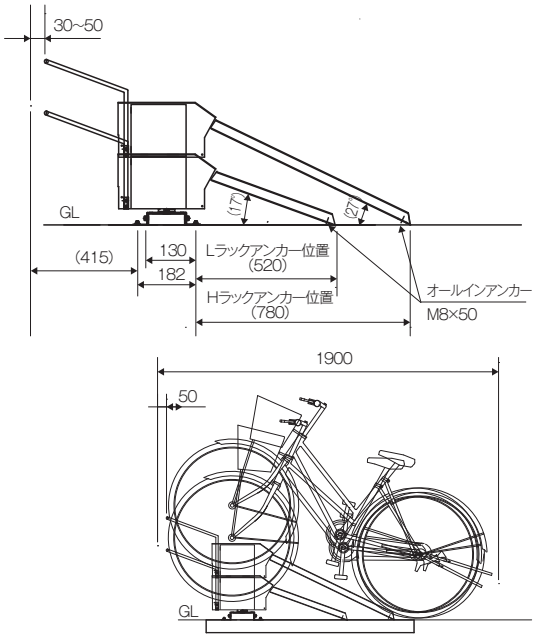

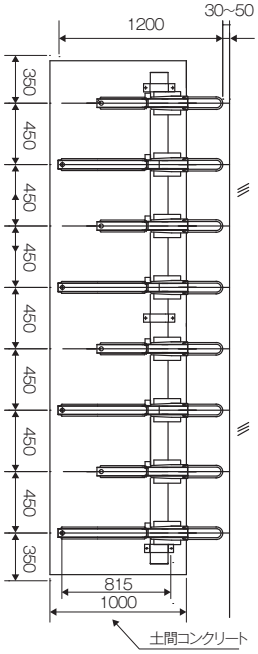

※製品の外観・仕様などは製品改良のために予告なく変更することがありますので、あらかじめご了承ください

<お問い合わせ>

Parking Solutions
Daiwa House Group®

株式会社パーキングソリューションズ
本社　福岡県福岡市南区那の川1丁目14番1号 〒815-0081　Tel 092-524-3011 Fax 092-524-3019
www.parking-s.co.jp

大和ハウスグループの経営のシンボルである「エンドレスハート」は、日本およびその他の国における登録商標または商標です。
© Copyright 2022 DAIWA HOUSE INDUSTRY CO.,LTD. All rights reserved.
We Build ECO | 森林育成紙TM使用

2022.03 PS-007